ENTREMATIC

Ditec NeoS

Schiebetorantriebe bis 1000 kg Torgewicht

Ditec NeoS ist ein Schiebetorantrieb für den Privat-, Gewerbe- und Industriebereich, der auch für den Betrieb bei intensiver Nutzung und unter harten Witterungsbedingungen konzipiert wurde.
Der Antrieb ist schnell zu installieren und leicht zu warten und in 4 Ausführungen verfügbar: 300, 400, 600 und 1000 kg jeweils mit integrierter elektronischer Steuerung und Displayanzeige. Erhältlich sind zwei verschiedenen Leistungsniveaus **Ditec NeoS und Ditec NeoS+**.

Technisches Datenblatt

DE

www.entrematic.com

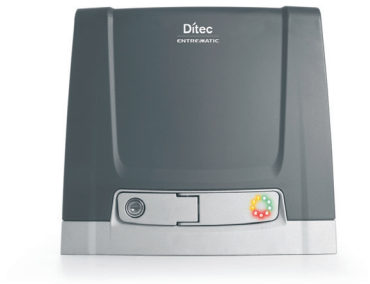

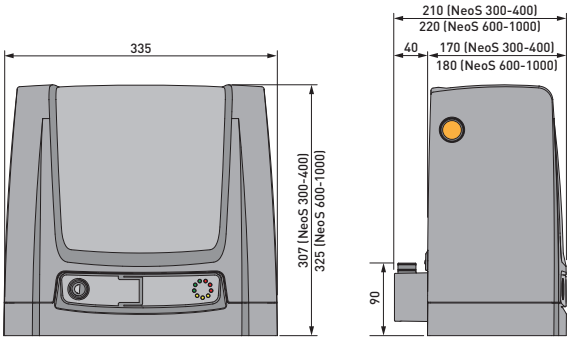

Technische Merkmale

Beschreibung	NeoS 300	NeoS 400 - NeoS+ 400	NeoS 600 - NeoS+ 600	NeoS+ 1000
Torgewicht	300 kg	400 kg	600 kg	1000 kg
Endlagenerkennung	Virtueller Encoder + Endschalter optional	Virtueller Encoder + Endschalter optional	Magnetendschalter + Virtueller Encoder	Magnetendschalter + Virtueller Encoder
Maximale Öffnung	12 m	12 m	20 m	20 m
Nutzungsklasse	4 - intensiv	4 - intensiv	4 - intensiv	4 - intensiv
Einschaltdauer	S2 = 30 min S3 = 50%	S2 = 30 min S3 = 50%	S2 = 30 min S3 = 50%	S2 = 30 min S3 = 50%
Versorgungsspannung Netz	230 VAC / 50/60 Hz	230 VAC / 50/60 Hz	230 VAC / 50/60 Hz	230 VAC / 50/60 Hz
Versorgungsspannung des Motors	24 V DC	24 V DC	24 V DC	24 V DC
Stromaufnahme	1,2 A	1,2 A	1,5 A	2 A
Schubkraft	300 N	400 N	600 N	1000 N
Öffnungs- und Schließgeschwindigkeit	0,1 bis 0,25 m/s	0,1 bis 0,25 m/s	0,1 bis 0,24 m/s	0,1 bis 0,19 m/s
Schutzart	IP 24D	IP 24D	IP 24D	IP 24D
Betriebstemperatur	-20°C / +55°C (-35°C / +55°C mit aktiviertem NIO-System)			

Hauptfunktionen der Anlage

Beschreibung	NeoS 300 - 400 - 600	NeoS+ 400 - 600 - 1000
Motorsteuerung	Art.-Nr. CS12E mit integriertem Funkempfänger	Art.-Nr. CS12M mit integriertem Funkempfänger
Funkfrequenz	433,92 MHz (serienmäßig) – 868,65 MHz (mit GOL868R4)	433,92 MHz (serienmäßig) – 868,65 MHz (mit GOL868RS)
Akku	■ (optional)	■ (optional)
Betrieb mit Solarenergie		■ (vorgerüstet)
Versorgungsspannung Zubehör	24 V DC/ 0,3 A	24 V DC / 0,5 A
Blinkleuchte	24 V DC	24 V DC
Torzustandsanzeige		■
Ausgang für Hoflicht (bis 400 W)		■
Mikro-USB-Anschluss für PC-Diagnose		■
Automatisches Schließen, aktivierbar über bauseitige Zeitschaltuhr		■
Sicherheitskontaktleiste mit 8,2-kΩ-Widerstand	■ (mit GOPAV-System)	■ (mit GOPAV-System)
Einstellung von Schubkraft und Geschwindigkeit	programmierbar	programmierbar
ODS - Hinderniserkennung	■	■
Endlagendämpfung	programmierbar	programmierbar
Befehl Teilöffnung	■ (nur über Handsender)	■ (über Handsender und Schlüsselschalter)
Öffnungs-/Schließbefehl	programmierbar	■
Automatisches Schließen mit einstellbarer Offenhaltezeit	■	■
Totmannbedienung	■	■
Not-Aus/Reversierung	■	■
Funktion Autotest	■	■
Softstart	■	■

PIVOLLSTÄNDIGE ÜBEREINSTIMMUNG MIT DEN RICHTLINIEN UND EU-NORMEN

- **2014/30/EU – EMV-Richtlinie** über die elektromagnetische Verträglichkeit
- **2014/53/EU – Funkgeräte-Richtlinie** über Funkanlagen
- **2006/42/EG** - Maschinenrichtlinie (Anhang II-B, Anhang II-A, Anhang I Kapitel 1)
- **Harmonisierte EU-Normen:** EN ISO 13849-1 und EN ISO 13849-2 (zertifiziert von TÜV Rheinland); EN 60335-1; EN61000-6-3; EN61000-6-2; ETSI EN 300 220-1; ETSI EN 300 220-2; ETSI EN 301 489-1; ETSI EN 301 489-3
- **Sonstige angewendete Normen oder technische Spezifikationen:** EN12445; EN62233; EN55014-1
- **ITT-Test** mit aktiver und passiver Schließkantensicherung bestanden (EN 12453)